NPH ISO

Frontsektion für Nebenabtrieb / PTO

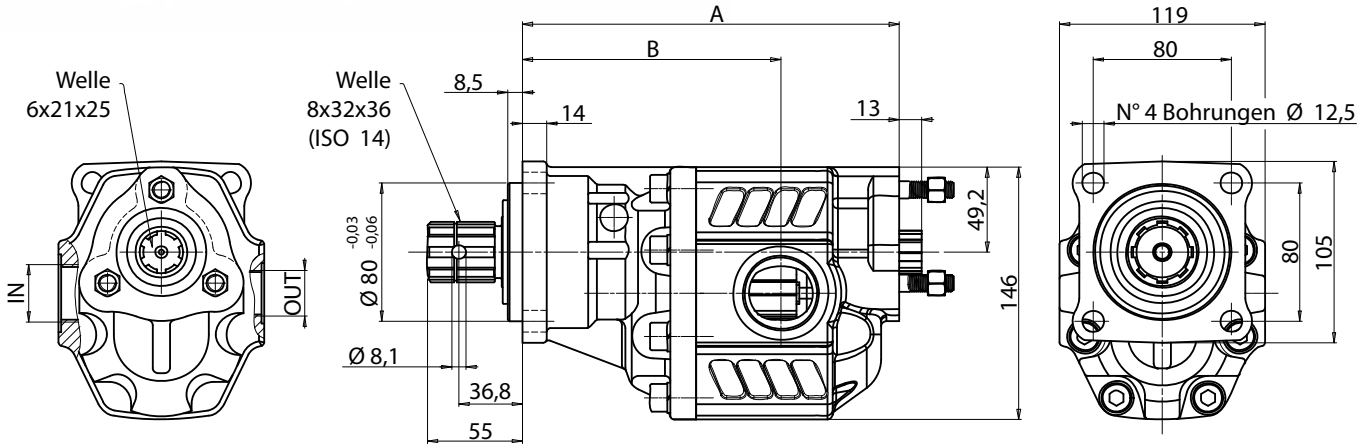

Fördervolumen	Bestell-Nr.		Technische Daten						Dimensionen				
	rechtsdrehend	linksdrehend	P1 in bar	P2 in bar	P3 in bar	max. Dauerdrehzahl	max. intermittierende Drehzahl	min. Drehzahl	Sauganschluss	Druckanschluss	A in mm	B in mm	Gewicht in kg
17,04	035-280-01000	035-280-01050	290	315	325	2500	3000	300	1/2"	1/2"	180	119	10,6
22,15	035-280-01100	035-280-01150	290	315	325	2500	3000	300	1/2"	1/2"	183,5	121,5	11
26,18	035-280-01200	035-280-01250	290	315	325	2500	3000	300	1/2"	1/2"	186	124	11,5
33,88	035-280-01300	035-280-01350	280	300	310	2200	2800	300	3/4"	3/4"	191	124	12,5
43,12	035-280-01400	035-280-01450	270	290	300	2000	2500	300	3/4"	3/4"	197	130	13
50,82	035-280-01500	035-280-01550	240	260	280	2000	2500	300	3/4"	3/4"	202	130,5	13,5
60,06	035-280-01600	035-280-01650	220	240	250	1800	2000	300	1"	1"	208	136,5	14
72,88	035-280-01700	035-280-01750	200	220	230	1600	1800	300	1"	1"	216	135,5	14,5
81,08	035-280-01800	035-280-01850	190	210	220	1500	1800	300	1-1/4"	1-1/4"	221	142,5	14,9

P1 = max. Dauerdruck (100%)
P2 = max. intermittierender Druck (max. 20 Sek.)
P3 = Spitzendruck (max. 6 Sek.)

Die Inhalte der Seiten wurden mit größter Sorgfalt erstellt. Für die Richtigkeit, Vollständigkeit und Aktualität der Inhalte können wir jedoch keine Gewähr übernehmen.
Nachdruck bzw. Kopie, auch auszugsweise, der Inhalte, Grafiken und Fotos ist ohne ausdrückliche Zustimmung der Geschäftsführung unzulässig.
Die angegebenen technischen Daten und Abmessungen sind nicht bindend. Wir behalten uns das Recht vor, jederzeit und ohne Ankündigung, Änderungen vorzunehmen.